令和4年度　岐阜県ソフトテニス選手権大会

期　日　令　和　4　年　9　月　2　5　日
会　場　瑞　浪　市　民　コ　ー　ト

男子 No.1

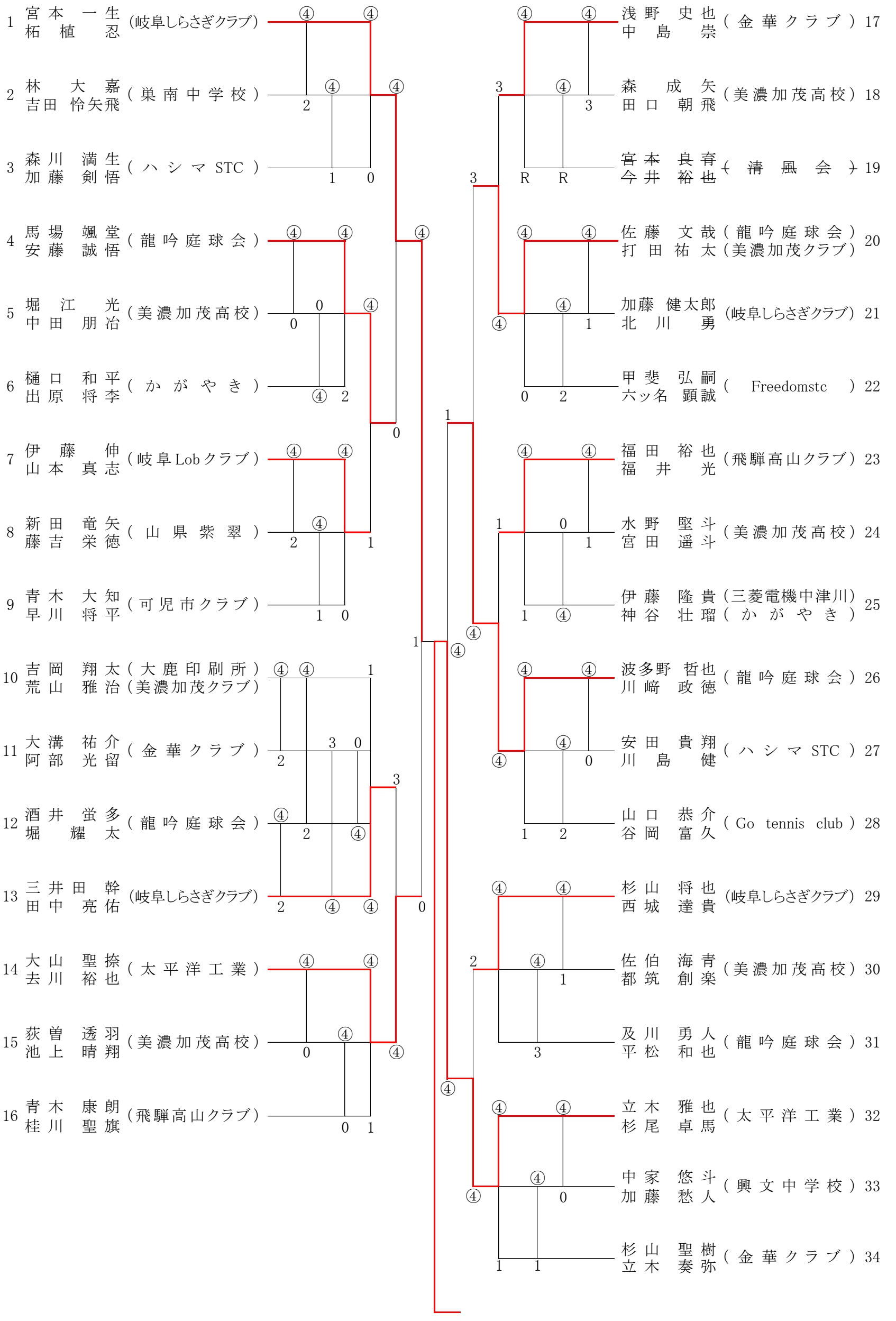

男子 No.2

35 笠井 一輝（慶和クラブ）
宮田 裕章

36 錦見 琉生（池田中学校）
松原 一平

37 柴田 零也（三菱電機中津川）
浅野 夢（かがやき）

38 久保田 祐輔（金華クラブ）
栗本 武

39 池田 寛修（美濃加茂高校）
糟谷 佑樹

40 田口 和磨（龍吟庭球会）
良雪 季輝

41 大和田 恭兵（美濃加茂クラブ）
嶋崎 創太

42 加藤 大地（岐阜しらさぎクラブ）
今井 稔

43 水野 涼（ハシマ STC）
武山 祐樹

44 渡辺 雄也（かがやき）
兼山 昇大

45 藤井 利通（美濃加茂高校）
田口 陽貴

46 村中 英敏（飛騨高山クラブ）
今井 洋輔

47 稲見 秀哉（岐阜しらさぎクラブ）
馬場 蓮堂（龍吟庭球会）

48 長谷川 佑太（Freedomstc）
國枝 星汰

49 兼松 佳吾（中部学院大学）
松岡 凌生

50 永江 快羽（美濃加茂高校）
直井 万琴

51 今村 圭介（岐阜Lobクラブ）
常見 亮太

52 桂川 怜（清風会）
野中 隼斗

53 櫻井 一輝（三菱電機中津川）
大塚 圭吾（e-NAKA倶楽部）

54 高崎 温大（美濃加茂高校）
原 和輝

55 馬場 魁堂（龍吟庭球会）
加藤 輝

56 加藤 達郎（岐阜しらさぎクラブ）
野口 晃寛

57 泉 宏志（可児市クラブ）
渡邉 圭佑

58 梅田 和明（Go tennis club）
三浦 龍之介

59 細川 礼一（岐阜しらさぎクラブ）
市橋 政人

60 渡邉 晴己（美濃加茂高校）
河合 智仁

61 加藤 良典（龍吟庭球会）
小栗 一摩

62 玉置 萌翔（金華クラブ）
池田 崇修

63 田島 淳太郎（清風会）
高橋 宏之

64 加藤 慎也（龍吟庭球会）
勝上 雄也

65 吉田 雄紀（太平洋工業）
安井 梧透

66 島崎 礼音（恵那西中学校）
渡邉 虎太朗

67 青山 晴喜（美濃加茂高校）
原 光輝

立木 雅也（太平洋工業）
杉尾 卓馬

4 － 1

吉田 雄紀（太平洋工業）
安井 梧透

令和４年度　岐阜県ソフトテニス選手権大会

期　日　　令和４年９月２５日
会　場　　瑞浪市民コート
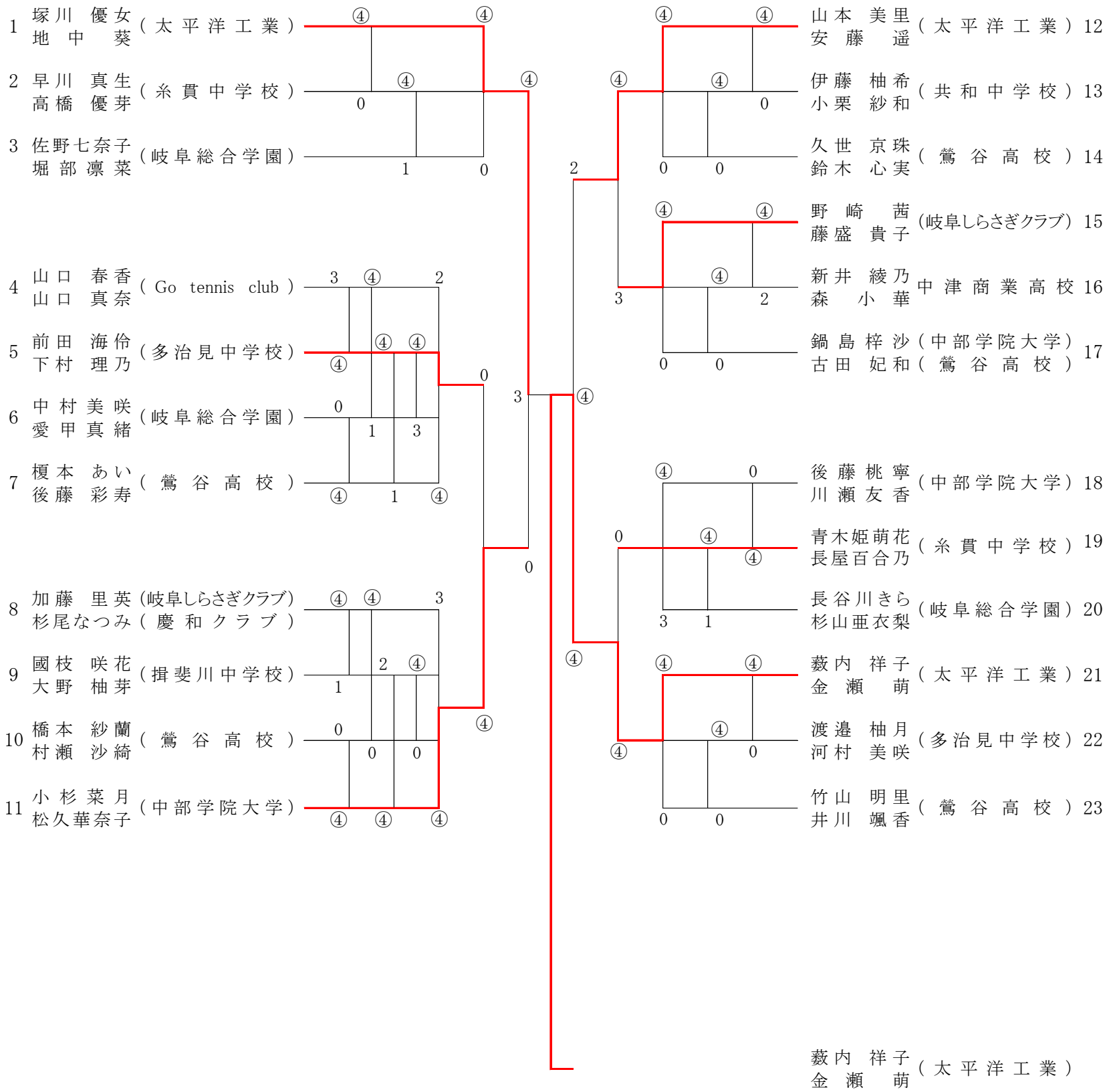
女　子